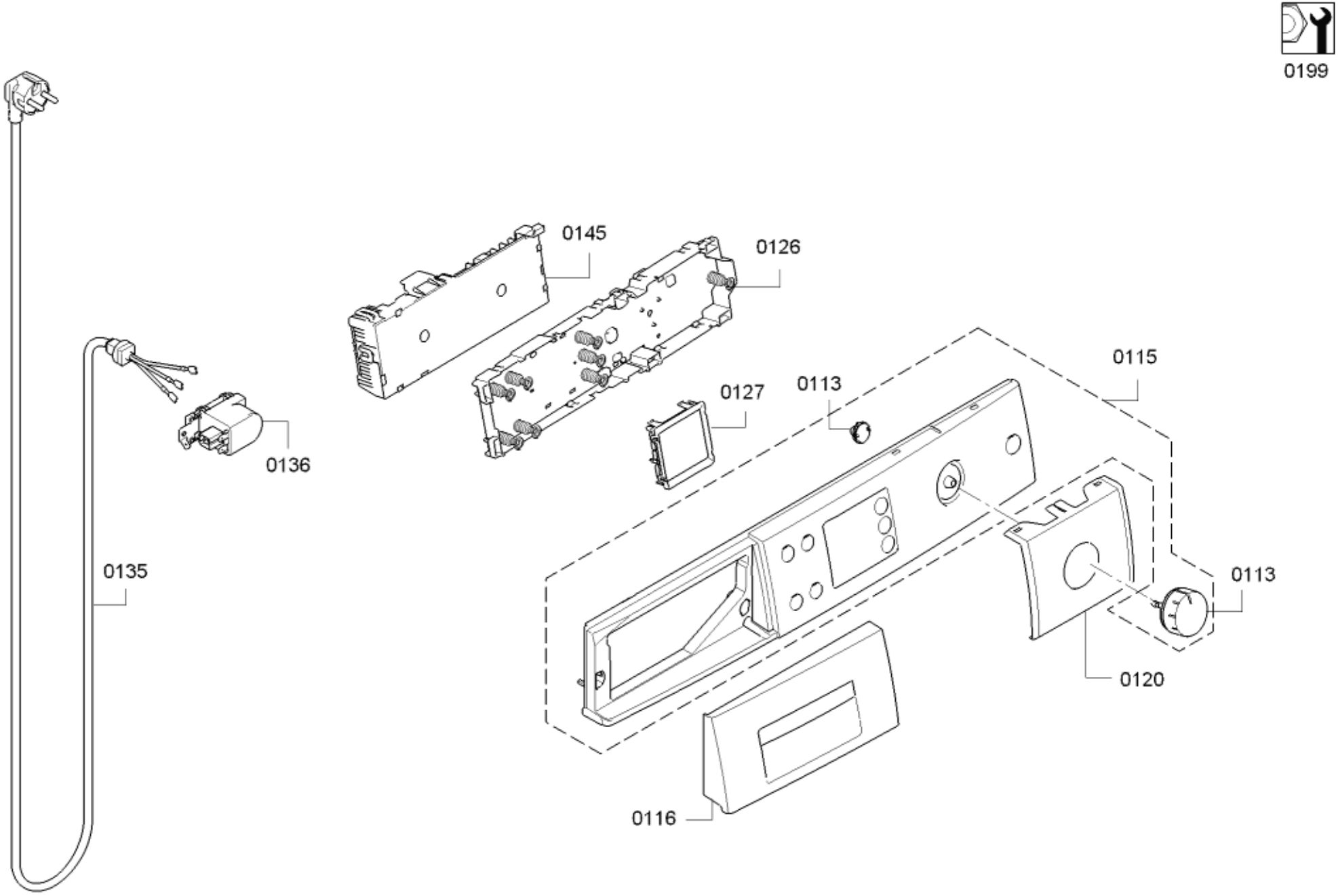
0199
0145
0126
0115
0127
0113
0136
0135
0113
0120
0116

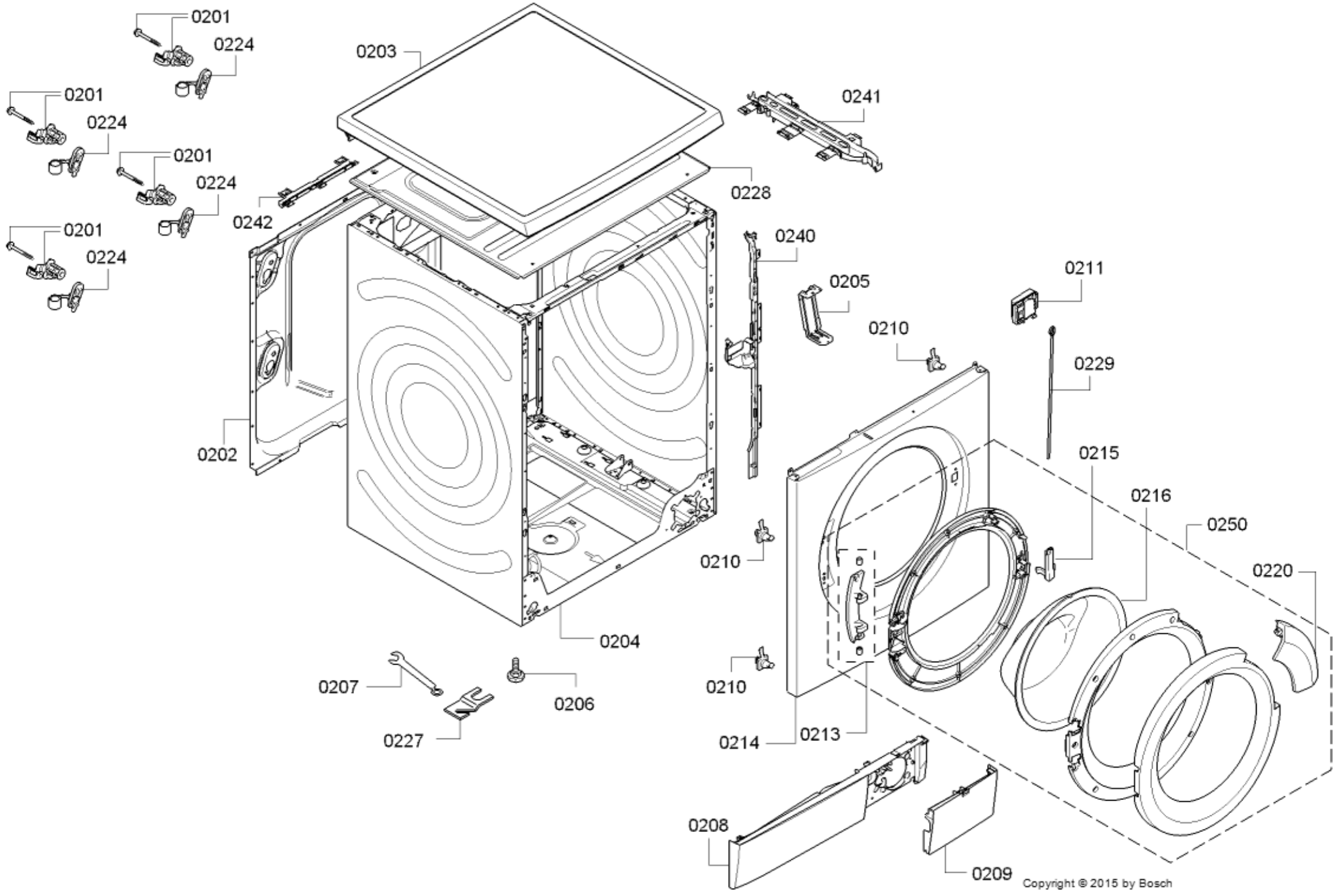
0201
0224
0203
0241
0201
0224
0201
0224
0228
0242
0201
0224
0240
0205
0211
0210
0229
0202
0215
0216
0250
0210
0220
0204
0210
0207
0206
0227
0214
0213
0208
0209
Copyright © 2015 by Bosch

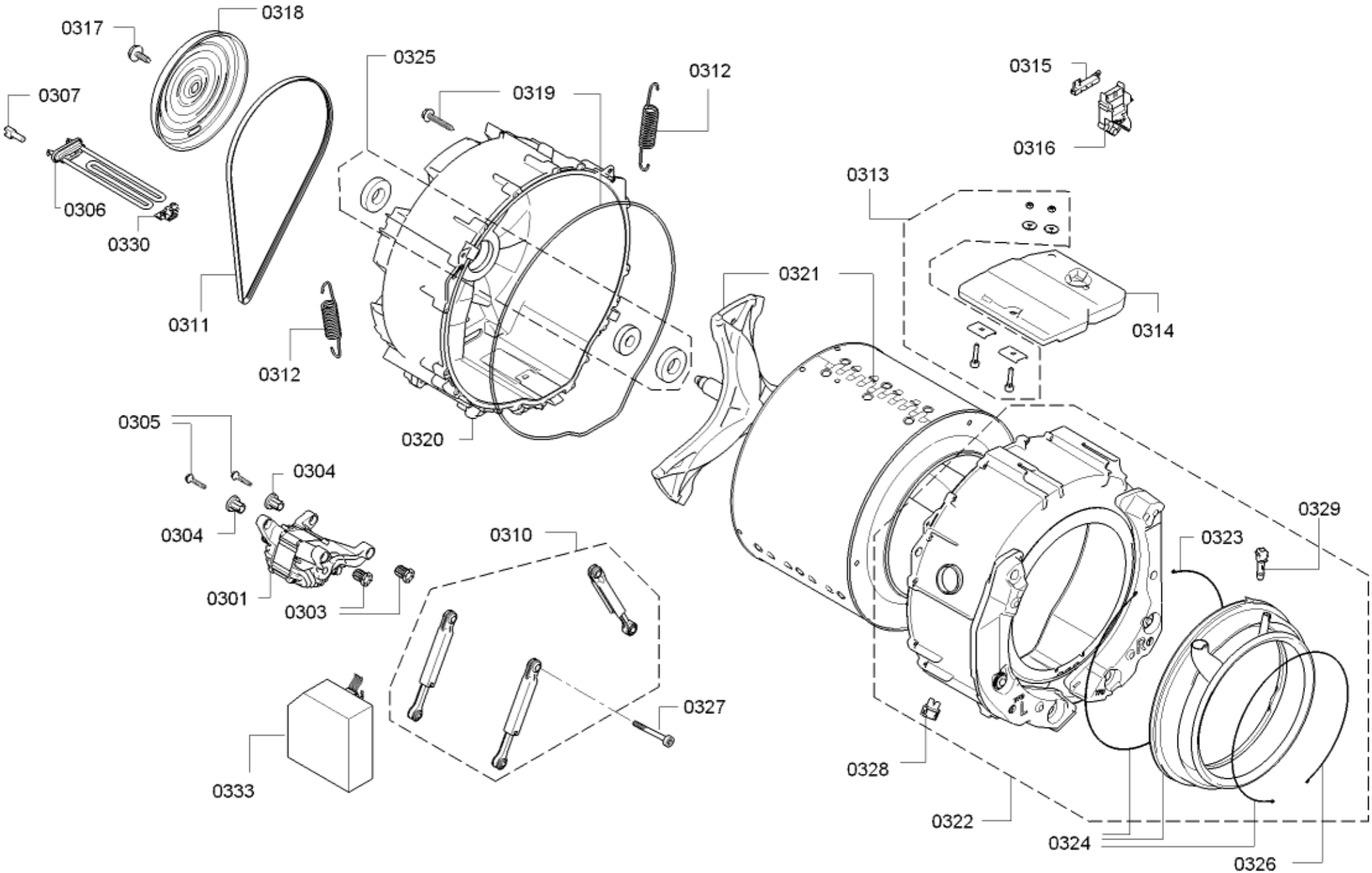
0318
0317
0325
0319
0312
0315
0307
0316
0313
0306
0330
0321
0311
0314
0312
0305
0320
0304
0329
0304
0323
0310
0301
0303
0327
0333
0328
0322
0324
0326

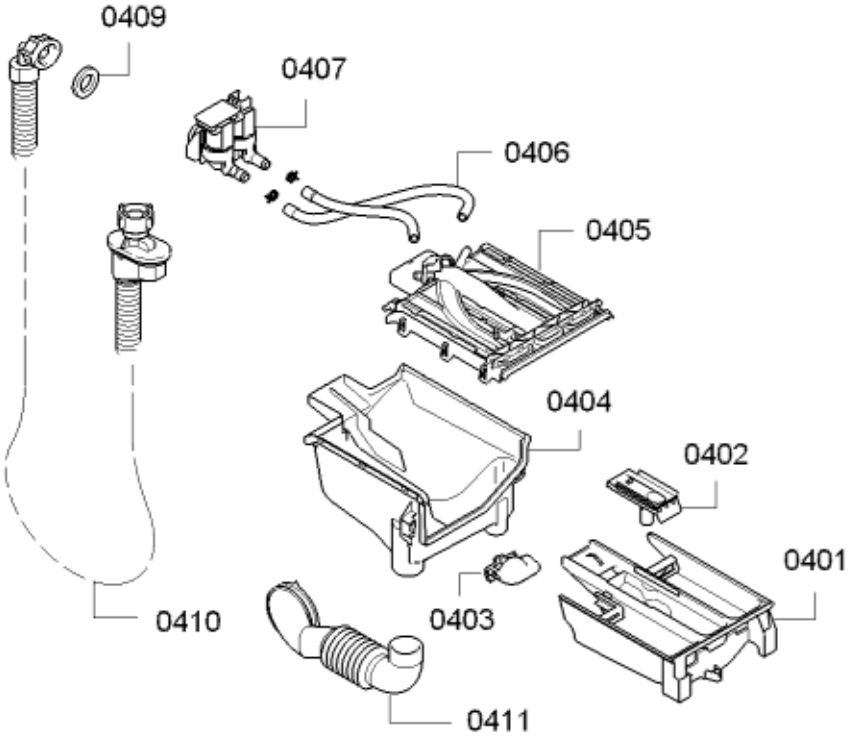
0409
0407
0406
0405
0404
0402
0401
0410
0403
0411

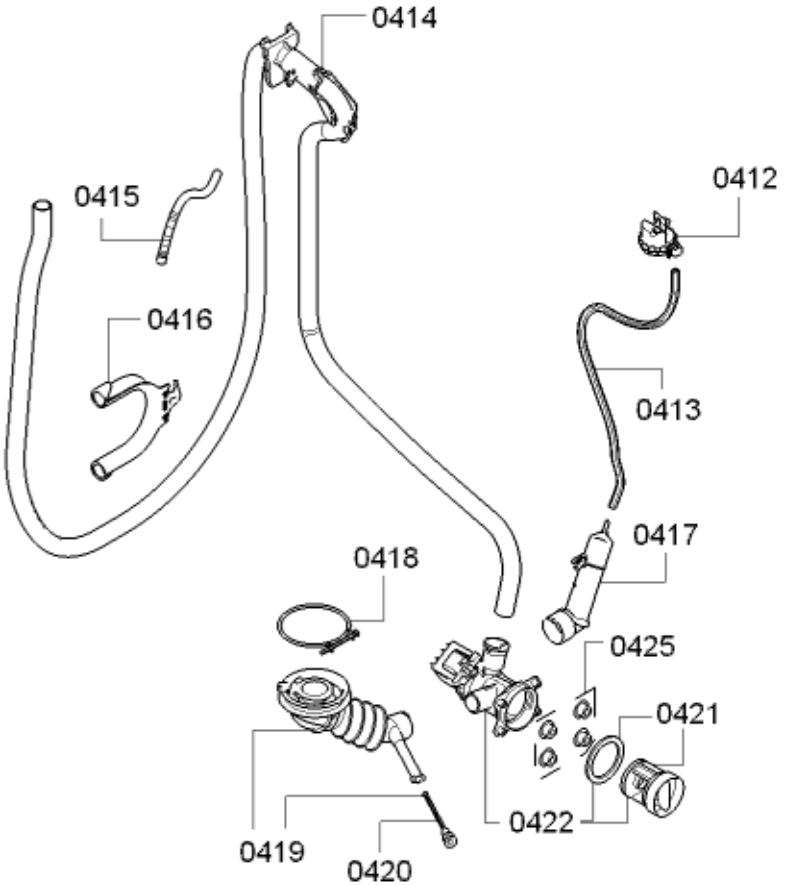
0414
0415
0412
0416
0413
0417
0418
0425
0421
0419
0420
0422

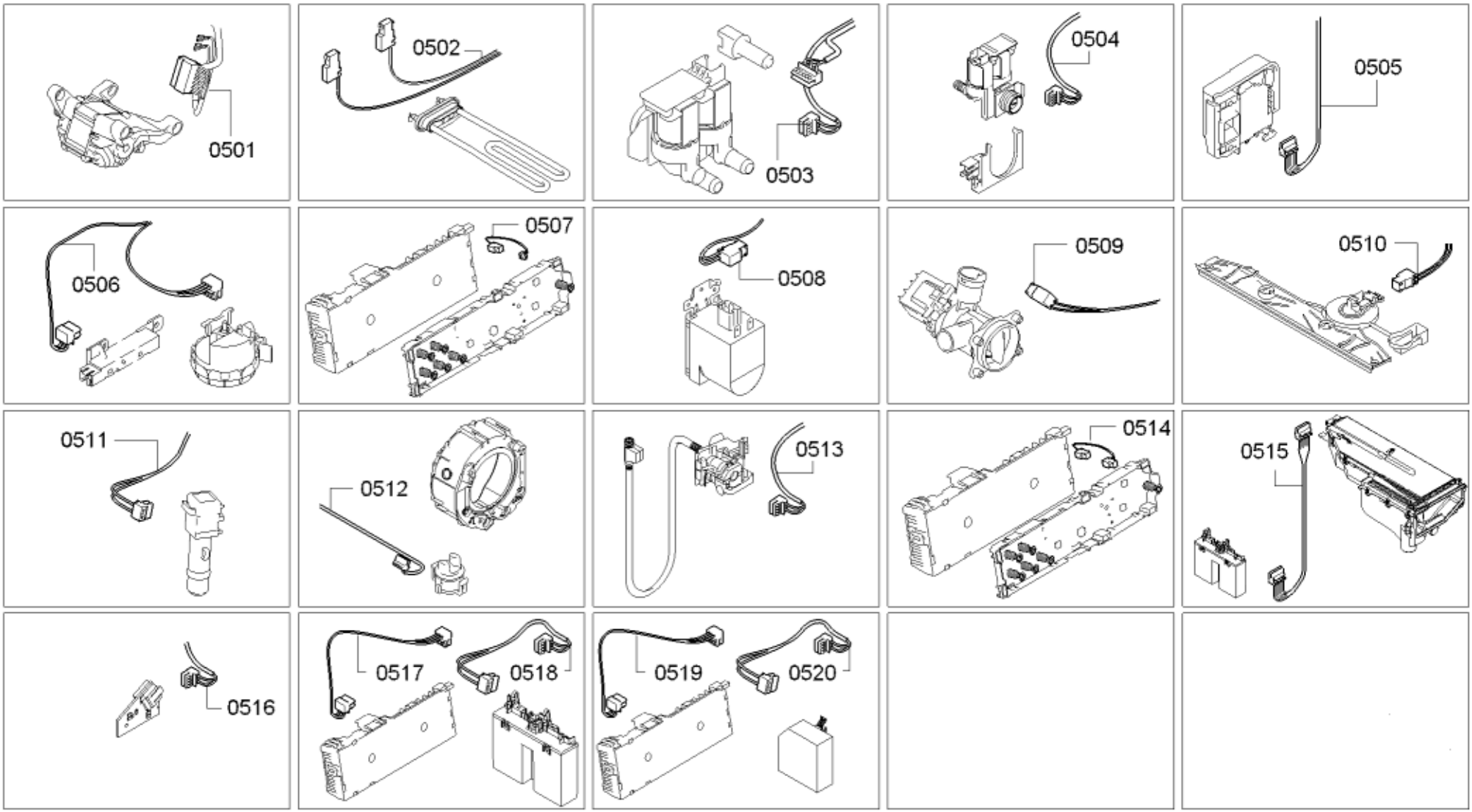
0501
0502
0503
0504
0505
0506
0507
0508
0509
0510
0511
0512
0513
0514
0515
0516
0517
0518
0519
0520